EN: This Datasheet/Document is presented by the manufacturer.

Please visit our website for pricing and availability at www.hestore.hu.

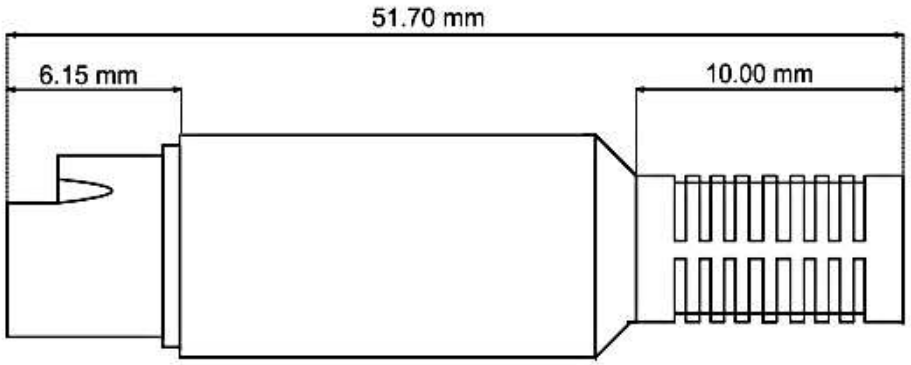

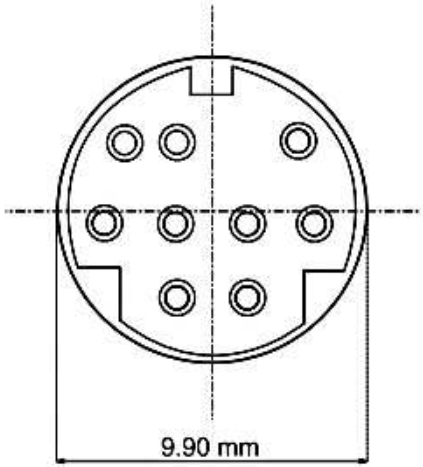

SM 03	SM 04	SM 05	SM 06	SM 07	SM 08	SM 09

- Mini DIN-Stecker 9-polig
- Kunststoff schwarz mit Knickschutz
- RoHS-konform

- mini DIN plug 9-poles
- plastic version, black
- RoHS-compliant

Änderungen			Datum	Name	Bezeichnung	Blatt
Datum	Name	gez.:	20.06.2007	be		
13.05.2009	li	gepr.:	20.06.2007	be		
		Norm:			Zeichnungs-Nr.:	von