HESTORE.HU
elektronikai alkatrész áruház

EN: This Datasheet is presented by the manufacturer.

Please visit our website for pricing and availability at www.hestore.hu.

HU

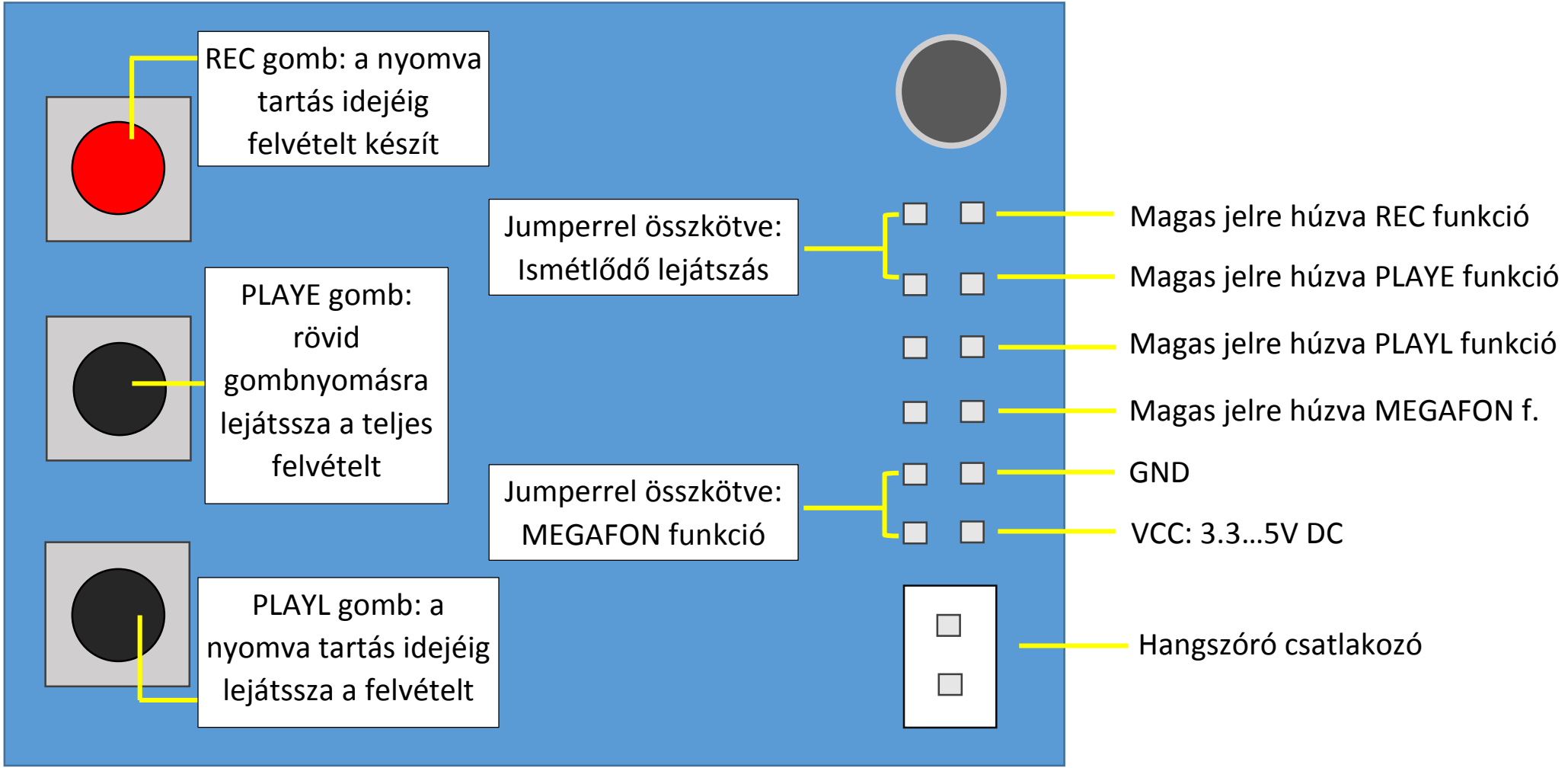
REC gomb: a nyomva tartás idejéig felvételt készít
PLAYE gomb: rövid gombnyomásra lejátssza a teljes felvételt
PLAYL gomb: a nyomva tartás idejéig lejátssza a felvételt
Jumperrel összkötve: Ismétlődő lejátszás
Jumperrel összkötve: MEGAFON funkció
Magas jelre húzva REC funkció
Magas jelre húzva PLAYE funkció
Magas jelre húzva PLAYL funkció
Magas jelre húzva MEGAFON f.
GND
VCC: 3.3…5V DC
Hangszóró csatlakozó

EN

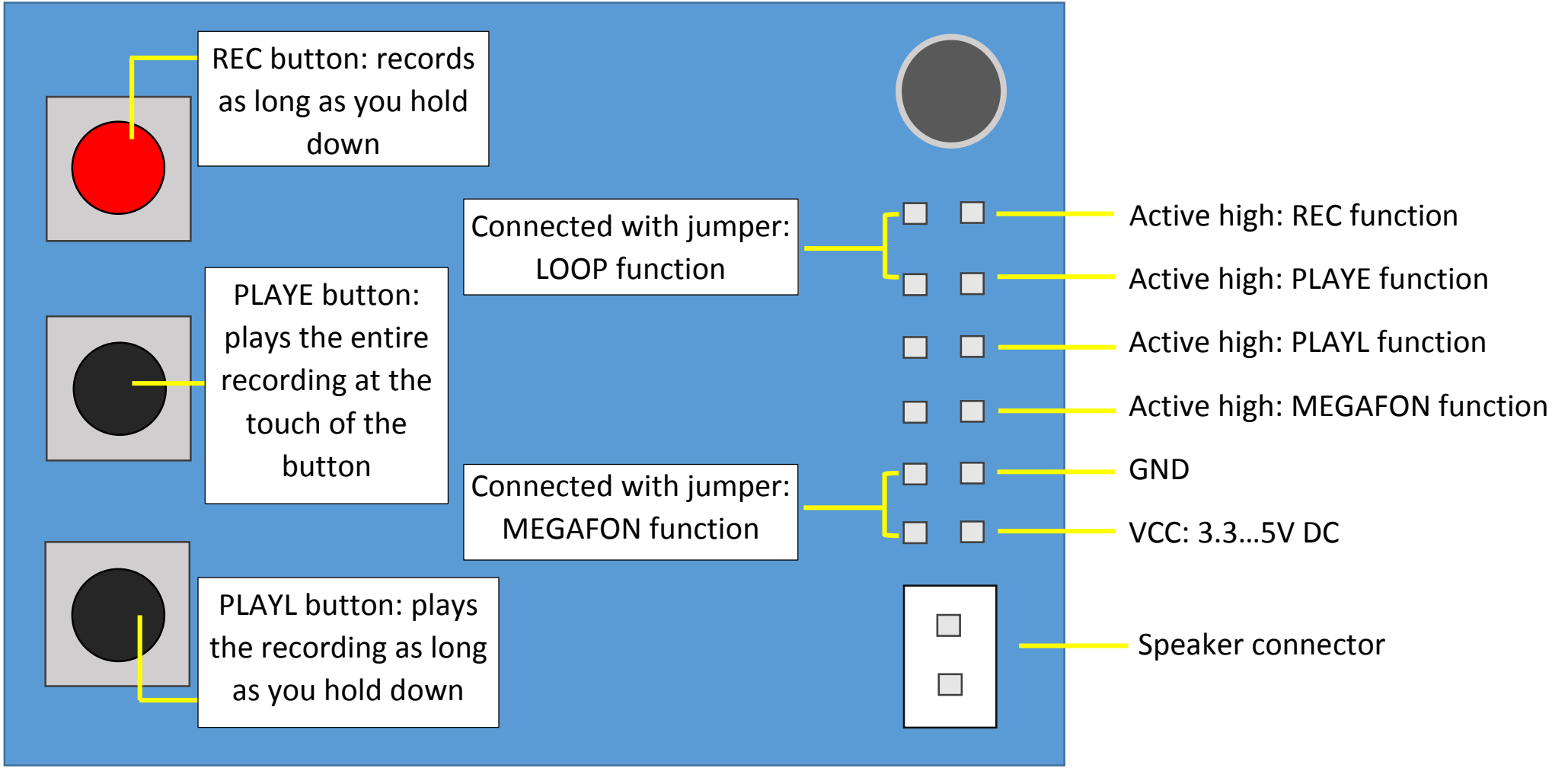
REC button: records as long as you hold down
PLAYE button: plays the entire recording at the touch of the button
PLAYL button: plays the recording as long as you hold down
Connected with jumper: LOOP function
Connected with jumper: MEGAFON function
Active high: REC function
Active high: PLAYE function
Active high: PLAYL function
Active high: MEGAFON function
GND
VCC: 3.3…5V DC
Speaker connector